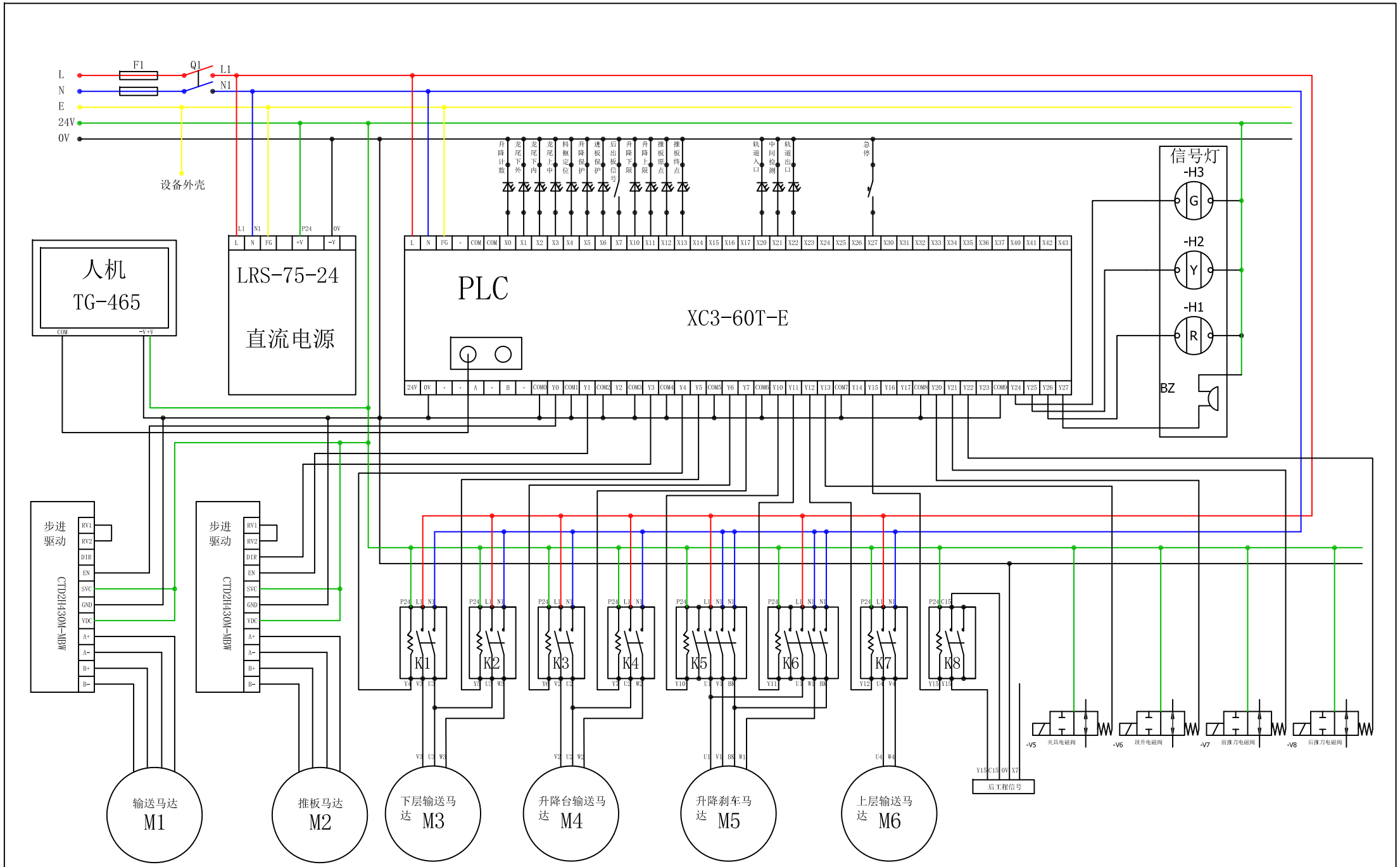

DAMAO	制图日期:	2019/11/28	图纸类型:	电器原理图
	设备名称:	送叠一体机	制作人:	WU